NOTE
1. 지시하지 않은 제품 두께 t3 임.
2. 제품 구배각(Draft Angle) 2deg 임.
3. 지시하지 않은 Fillet Radius R3 임.

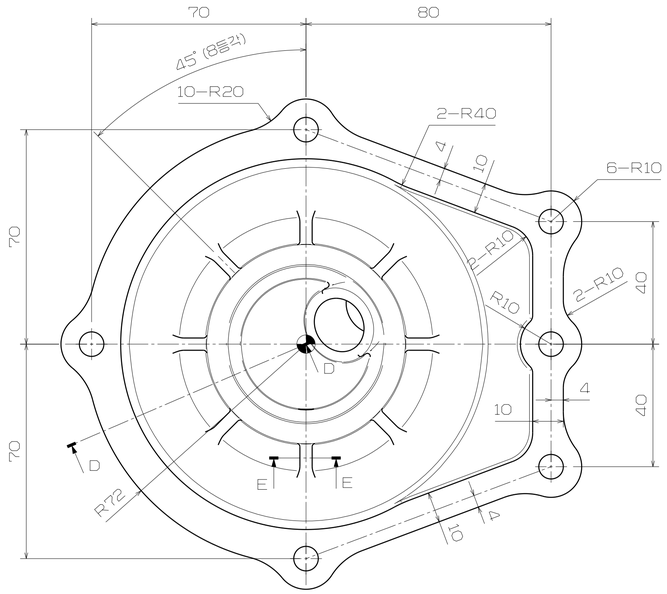

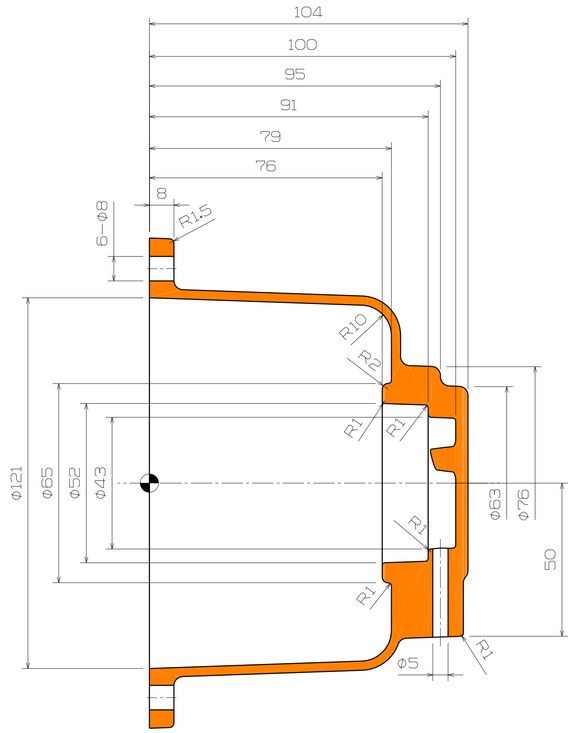

Section View A-A

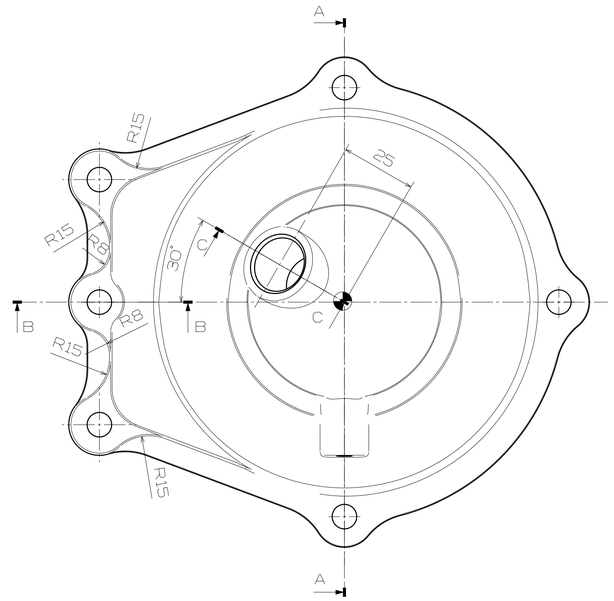

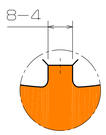

Section View E-E
Scale 2:1

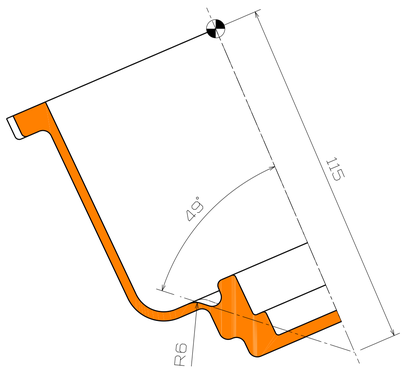

Section View D-D

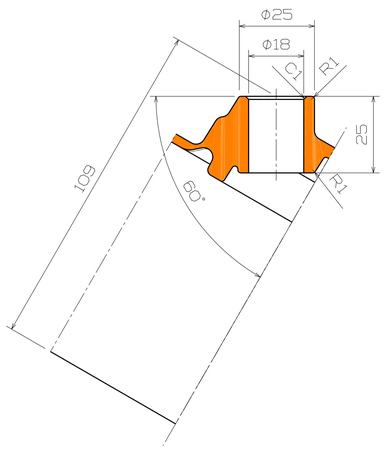

Section View C-C

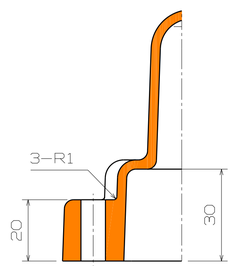

Section View B-B

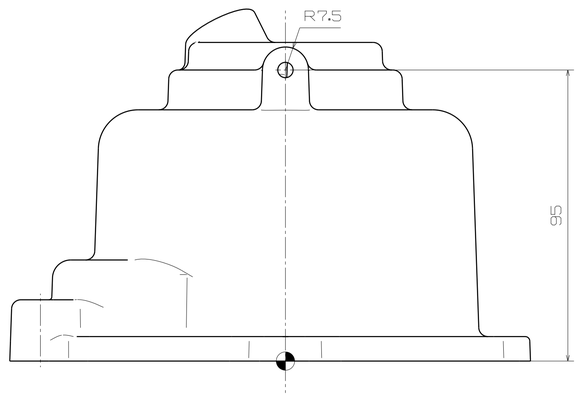

www.edu-catia.com